ГК "Аквапул" +770291 59538
www.masterural.ru www.aquapool.kz
www.aquapool-by.su www.aquapoolam.su
e-mail: aquapool66@mail.ru

Руководство по эксплуатации
Поручня для спуска в бассейн с фланцевым соединением Flexinox (87468013)

СОДЕРЖАНИЕ

1. *Описание и работа изделия* **1**
1.1. *Назначение* **1**
1.2. *Габаритные размеры* **2**
1.3. *Технические характеристики* **2**
1.4. *Состав изделия* **2**
1.5. *Устройство и работа* **3**
1.6. *Упаковка* **4**
2. *Инструкция по монтажу изделия* **4**
2.1. *Общие указания* **4**
2.2. *Меры безопасности при монтаже* **4**
2.3. *Подготовка к монтажу изделия* **4**
2.4. *Монтаж и демонтаж* **5**
3. *Использование по назначению* **6**
3.1. *Эксплуатационные ограничения* **6**
3.2. *Подготовка изделия к использованию* **6**
3.3. *Использование изделия* **6**
3.4. *Меры безопасности при эксплуатации* **6**
3.5. *Действия в экстремальных условиях* **6**
4. *Техническое обслуживание* **6**
4.1. *Общие указания* **6**
4.2. *Меры безопасности при техническом обслуживании* **7**
4.3. *Порядок технического обслуживания* **7**
4.4. *Консервация расконсервация* **7**
5. *Текущий ремонт* **7**
5.1. *Общие указания* **7**
5.2. *Меры безопасности* **7**
6. *Хранение* **7**
7. *Транспортирование* **7**
8. *Утилизация* **7**
9. *Свидетельство о продаже* **8**
10. *Гарантийный талон* **8**

ГК Аквапул aquapool.kz aquapoolrus.ru

Настоящее Руководство по эксплуатации (далее по тексту РЭ) предназначено для ознакомления обслуживающего персонала с изделием, принципом действия, конструкцией, условиями монтажа, работой и техническим обслуживанием поручня для спуска в бассейн с фланцевым соединением Flexinox (87468013) (далее по тексту поручень).

Поручень для спуска в бассейн с фланцевым соединением Flexinox (87468013) произведен компанией «Flexinox S.A» Испания. Продукция выпускается в строгом соответствии с международными стандартами качества ISO-9001 : 2000.

1. Описание и работа изделия

1.1. Назначение.

Поручень для спуска в бассейн с фланцевым соединением Flexinox (87468013) предназначен для обеспечения удобства входа и выхода из плавательного бассейна, имеющего ступенчатый спуск в воду.

Область применения - плавательные бассейны, имеющие спуск в воду в виде бетонной лестницы.

1.2 Габаритные размеры.

Габаритные размеры поручня для спуска в бассейн с фланцевым соединением Flexinox (87468013) указаны на рисунке 1

Рисунок 1

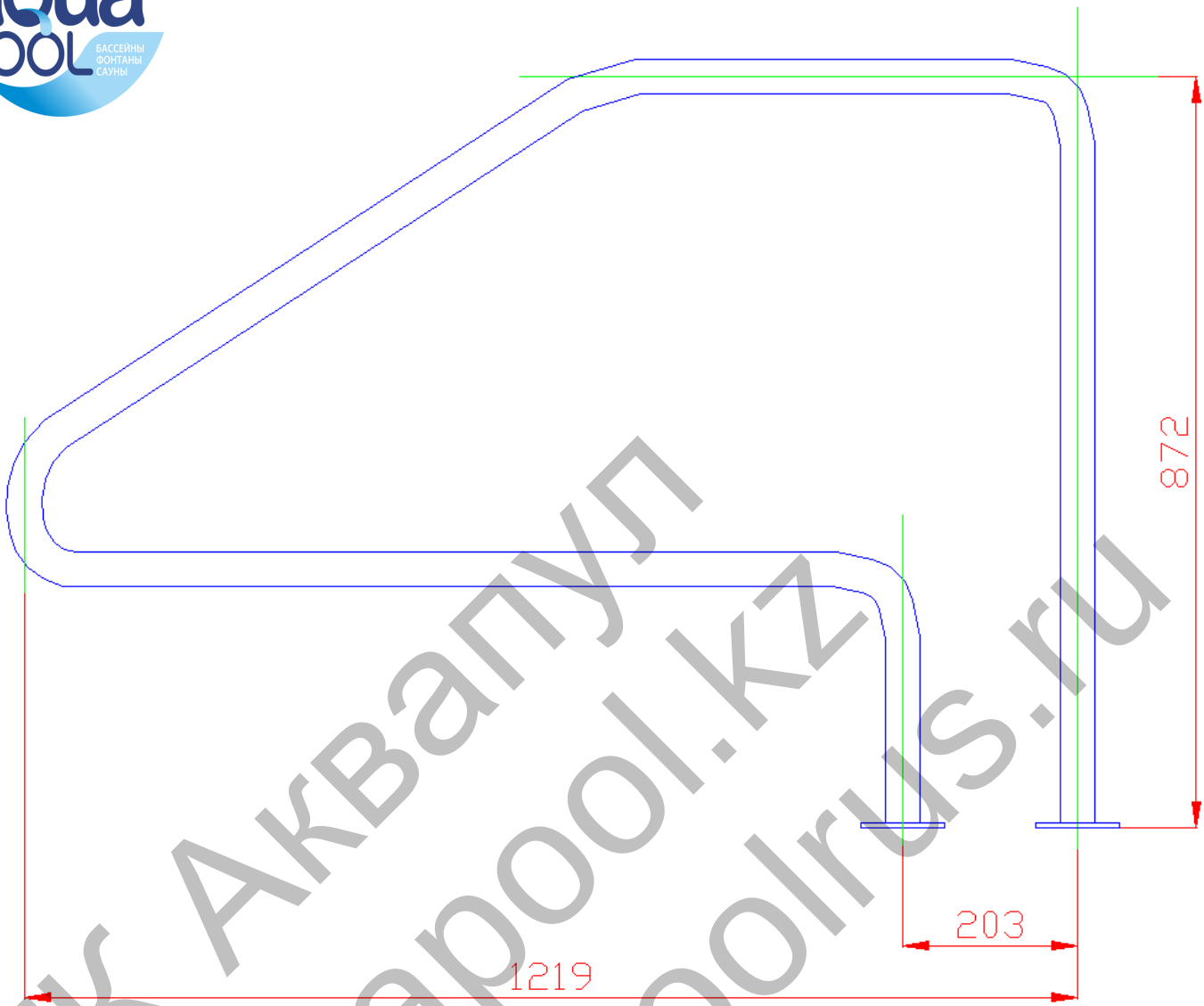

ГК Аквапул
aquapool.kz
aquapoolrus.ru

1.3. Технические характеристики.

ВНИМАНИЕ !!!

Завод изготовитель оставляет за собой право изменения технических характеристик оборудования без уведомления потребителей.

Технические характеристики поручня для спуска в бассейн с фланцевым соединением Flexinox (87468013) приведены в таблице 1.

Таблица 1

Наименование параметра	**Ед. изм.**	**Значение параметра**
Марка стали поручня		AISI 304
Масса поручня	кг.	4,8
Температура окружающего воздуха при эксплуатации	ºС	от 0 – до +50
Температура воды	ºС	от +2 – до +45
Объем упаковки	м. куб.	0,05

1.4. Состав изделия.

Деталировка поручня для спуска в бассейн с фланцевым соединением Flexinox (87468013) представлена на рисунке 2, в таблице 2 указаны соответствующие наименования деталей и их количество.

Рисунок 2

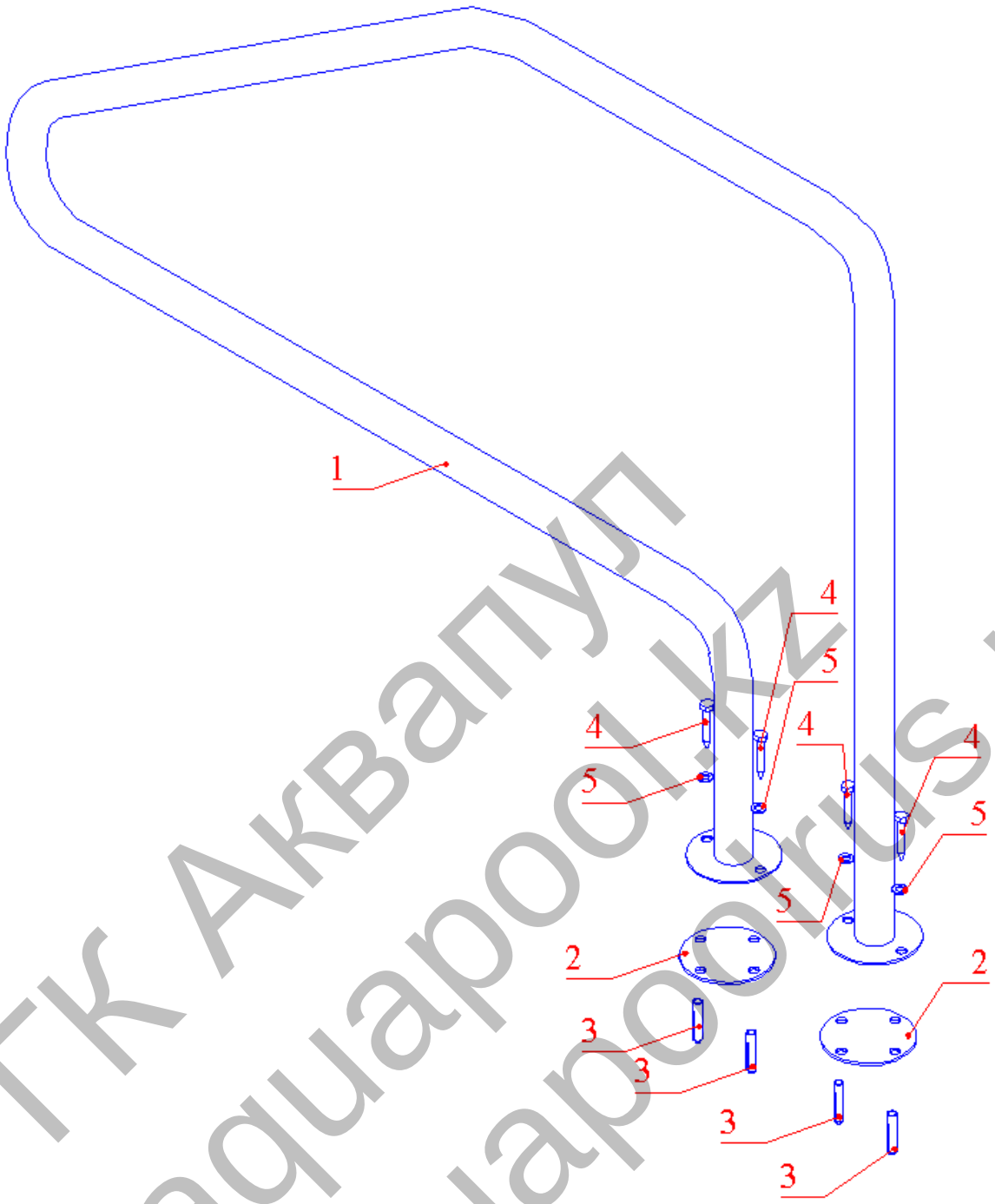

Таблица 2

Поз	Наименование	Кол-во
1	Поручень для спуска в бассейн с фланцевым соединением Flexinox	1
2	Прокладка фланца поручня фторопластовая	2
3	Дюбель пластмассовый д. 10	4
4	Саморез из нержавеющей стали с шестигранной головкой 8х40	4
5	Шайба д. 8 из нержавеющей стали	4

1.5. Устройство и работа.

Поручень для спуска в бассейн с фланцевым соединением Flexinox (87468013) выполнен из нержавеющей стали марки AISI 304, предназначен для обеспечения удобства входа и выхода из плавательного бассейна, имеющего ступенчатый спуск в воду. Крепится саморезами на верху борта бассейна напротив ступенчатого спуска в воду. Между фланцами поручня и бортом бассейна устанавливаются прокладки из фторопласта, которые предохраняют борт бассейна и фланец поручня от прямого контакта и как следствие от преждевременного разрушения.

Нержавеющая сталь – это хромосодержащий сплав стали. Хром обеспечивает стали «нержавеющие» свойства, улучшает стойкость к коррозии. Сопротивляемость коррозии обеспечивается хромной оксидной пленкой, покрывающей поверхность стали.

1.6. Упаковка.

ГК "Аквапул" +770291 59538
www.masterural.ru www.aquapool.kz
www.aquapool-by.su www.aquapoolam.su
e-mail: aquapool66@mail.ru

ГК Аквапул
aquapool.kz
aquapoolrus.ru

ВНИМАНИЕ !!!

Покупатель при покупке должен проверить поручень на наличие дефектов.

Поручень для спуска в бассейн с фланцевым соединением Flexinox (87468013) поставляется в специальной картонной коробке.

Таблица3.

	Ед. изм.	Длина	Ширина	Высота
Габариты упаковки	мм.	1300	110	1000

2. Инструкция по монтажу изделия.

2.1. Общие указания.

Работы по установке Поручня для спуска в бассейн с фланцевым соединением Flexinox (87468013) должны производиться только квалифицированным, аттестованным и имеющим разрешение на проведение соответствующих видов работ сотрудником предприятия имеющего Государственную лицензию на проведение соответствующих видов работ, или работником _____.

ЗАПРЕЩАЕТСЯ:

–Устанавливать поручень в помещениях с химически активной средой, разрушающей «нержавеющую» сталь и другие материалы, входящие в состав поручня Flexinox;

–Устанавливать поручень в местах, подверженных ударам и вибрациям;

–Устанавливать поручень в случае, если борт бассейна имеет тенденцию к разрушению, что может привести к падению поручня;

–Устанавливать поручень в грунт;

–Проводить сварочные работы вблизи поручня без защитных мероприятий по предотвращению попадания брызг расплавленного металла на поверхность поручня;

–Касаться поручня металлическими предметами;

–Укладывать на поручень посторонние предметы способные нанести механические повреждения;

–Производить строительно – отделочные работы вблизи поручня без защитных мероприятий по предотвращению действий химически активных и загрязняющих веществ на поверхность поручня.

2.2. Меры безопасности при монтаже.

При проведении работ по установке Поручня для спуска в бассейн с фланцевым соединением Flexinox (87468013) соблюдайте требования настоящего РЭ, соответствующих НОРМАТИВНЫХ ПРАВОВЫХ АКТОВ В ОБЛАСТИ БЕЗОПАСНОСТИ ЖИЗНЕДЕЯТЕЛЬНОСТИ в частности некоторые из них:

СНиП 12-03-01. Безопасность труда в строительстве. Часть I. Общие требования.
СНиП 12-04-02. Безопасность труда в строительстве. Часть 2. Строительное производство.
ГОСТ 12.1.005-88 ССБТ. Общие санитарно-гигиенические требования к воздуху рабочей зоны.
ГОСТ 12.3.009-76 ССБТ. Работы погрузочно-разгрузочные. Общие требования безопасности.
ГОСТ 12.1.004-91 ССБТ. Пожарная безопасность. Общие требования.
ППБ 01-93. Правила пожарной безопасности в Российской Федерации
ГОСТ Р 22.0.01-94. БЧС. Безопасность в чрезвычайных ситуациях. Основные положения.
ГОСТ Р 22.3.03-94. БЧС. Защита населения. Основные положения.

2.3. Подготовка к монтажу изделия.

Для подготовки к монтажу Поручня для спуска в бассейн с фланцевым соединением Flexinox (87468013) выполните нижеследующие операции:

ГК Аквапул aquapool.kz aquapoolrus.ru

– Извлеките поручень из упаковки, внешним осмотром убедитесь в отсутствии механических повреждений.

2.4. Монтаж и демонтаж.

Монтаж Поручня для спуска в бассейн с фланцевым соединением Flexinox (87468013) необходимо выполнять в следующем порядке:

– Установите поручень (поз. 1) на борт бассейна, как показано на рисунке 3.

Рисунок 3

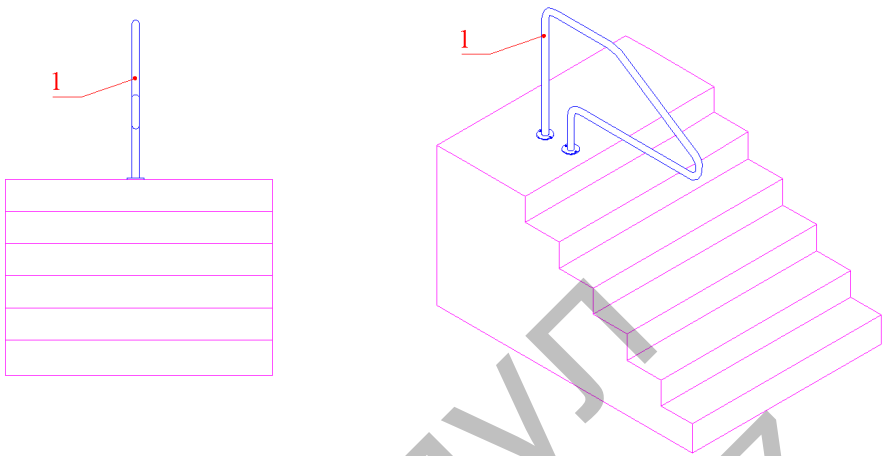

– Отметьте на борту бассейна метки под отверстия для дюбелей;
– Сместите в сторону поручень;
– Просверлите в борту бассейна отверстия для дюбелей;
– Забейте дюбеля (поз. 3) в борт бассейна;
– Установите поручень (поз. 1) на борт бассейна, как показано на рисунке 4;

Рисунок 4

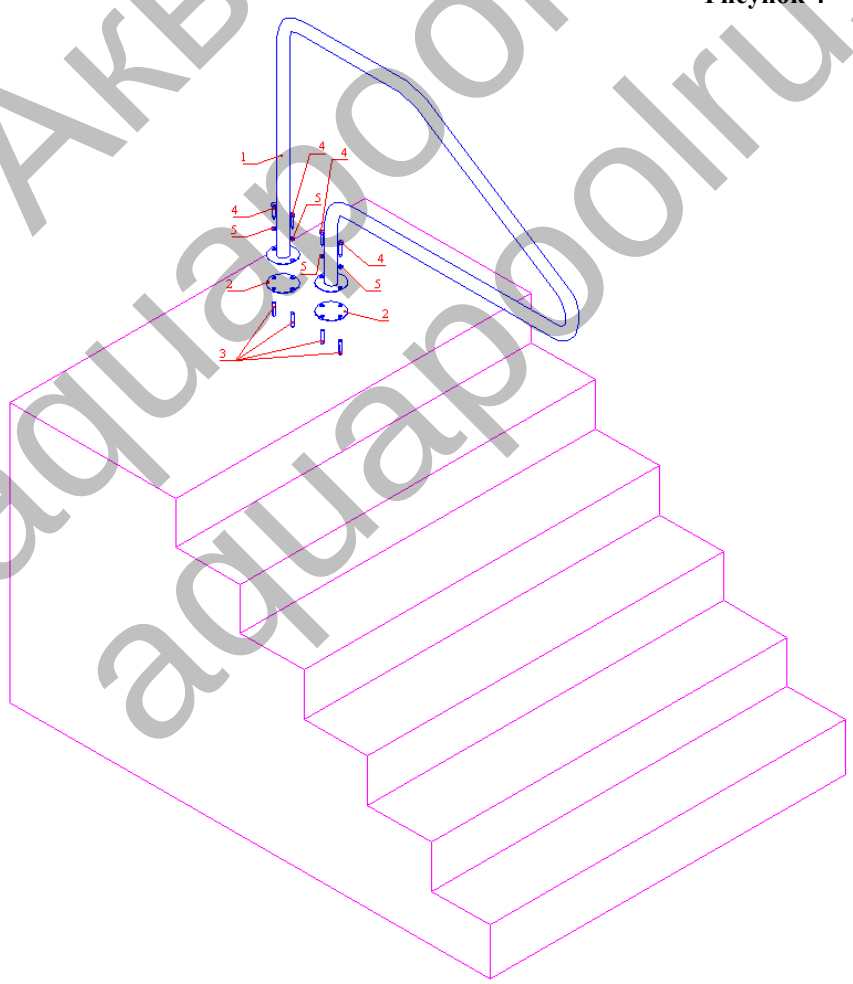

– Оденьте на саморезы (поз. 4) шайбы (поз. 5);
– Закрепите поручень саморезами (поз. 4) на борту бассейна, предварительно установив между бортом бассейна и фланцами прокладки (поз. 2);

Демонтаж Поручня для спуска в бассейн с фланцевым соединением Flexinox (87468013) выполнять в следующем порядке:

ГК Аквапул
aquapool.kz
aquapoolrus.ru

- Открутите саморезы (поз. 4) крепления поручня;
- Демонтируйте поручень;
- Упакуйте поручень;
- Обеспечьте защиту дюбелей от попадания посторонних предметов и осадков.

3. Использование по назначению.

3.1. Эксплуатационные ограничения

ЗАПРЕЩАЕТСЯ:

–Эксплуатировать поручень, если не затянуты саморезы для крепления поручня;

–Эксплуатировать поручень в случае ,если температура воздуха, не соответствует значениям п. 1.3 настоящего РЭ.

–Эксплуатировать поручень, если окружающая среда является химически активной и способна разрушать «нержавеющую» сталь и другие материалы, входящие в состав поручня;

–Эксплуатировать поручень в местах, подверженных ударам и вибрациям;

–Эксплуатировать поручень в случае, если борт бассейна имеет тенденцию к разрушению, что может привести к падению поручня;

–Пользоваться поручнем, лицам находящимся в нетрезвом состоянии;

–Пользоваться поручнем детям, находящимся без присмотра взрослых;

3.2. Подготовка изделия к использованию.

Извлеките Поручень для спуска в бассейн с фланцевым соединением Flexinox (87468013) из упаковки, внешним осмотром убедитесь в отсутствии механических повреждений.

Соберите Поручень для спуска в бассейн с фланцевым соединением Flexinox (87468013), выполнив действия, указанные в п. 2.4. настоящего РЭ.

3.3. Использование изделия.

Смонтированный поручень должен использоваться строго по прямому назначению, согласно настоящему РЭ.

3.4. Меры безопасности при эксплуатации.

При эксплуатации Поручня для спуска в бассейн с фланцевым соединением Flexinox (87468013) соблюдайте требования, указанные в п.3.1. настоящего РЭ.

3.5. Действия в экстремальных условиях.

При несчастных случаях, произошедших при пользовании поручнем, необходимо в зависимости от тяжести повреждений, вызвать скорую медицинскую помощь и оказать первую доврачебную помощь.

4. Техническое обслуживание.

4.1. Общие указания.

К техническому обслуживанию Поручня для спуска в бассейн с фланцевым соединением Flexinox (87468013) допускается персонал, прошедший проверку знаний в объеме, обязательном для данного вида работ, а также изучившие настоящее РЭ.

В гарантийный период эксплуатации Поручня для спуска в бассейн с фланцевым соединением Flexinox (87468013) необходимо:

- очищать поверхность поручня от загрязняющих веществ и налета;
- контролировать состояние резьбовых соединений;
- контролировать состояние борта бассейна, в который установлены дюбеля;
- контролировать параметры воды бассейна и окружающего воздуха.

Осторожно!
Средства для очистки поверхности поручня являются опасными веществами.
Транспортировать, хранить и применять средства для очистки поверхности поручня необходимо строго в соответствии с инструкциями по применению данных средств.

4.2. Меры безопасности при техническом обслуживании.

При техническом обслуживании соблюдайте меры безопасности, указанные в п.п. 2.2. настоящего РЭ.

ГК Аквапул
aquapool.kz
aquapoolrus.ru

4.3. Порядок технического обслуживания.

Загрязняющие вещества и отложения на поверхности поручня могут привести к коррозии «нержавеющей стали». С целью продления эксплуатационного срока службы, рекомендуется периодически очищать поверхность поручня от загрязнений.

Периодичность чисток зависит от условий окружающей среды, влиянию которой подвержен поручень, изготовленный из «нержавеющей» стали:

«Тип окружающей среды»	**Частота чисток**		
Пригородный район	Через каждые 6 месяцев		
Городской район		Через каждые 3-6 месяцев	
Промышленный район			Через каждые 1-3 месяца
Приморский район			Через каждые 1-3 месяца

Очистка должна проводиться специальными реагентами или растворами, предназначенными для очистки изделий, изготовленных из нержавеющей стали, с применением нейлоновых щеток. После этого изделие следует тщательно ополоснуть чистой водой. Перед последующей эксплуатацией поручня необходимо выдержать 30 мин. с целью образования на поверхности поручня хромной оксидной пленки.

4.4. Консервация расконсервация.

В случае если климатические параметры, не совпадают с параметрами указанными в п. 1.3. настоящего РЭ произведите консервацию поручня. Для этого:

- Демонтируйте поручень согласно п. 2.4. настоящего РЭ;
- Поместите поручень в упаковку;
- Поручень должен храниться в упаковке в помещении при температуре окружающего воздуха от -20ºС до + 50ºС.

5. Текущий ремонт.

5.1. Общие указания.

ВНИМАНИЕ !!!

В ходе выполнения ремонтных работ, применяйте только запасные части, приобретенные в _____.

5.2. Меры безопасности.

При текущем ремонте соблюдайте меры безопасности указанные в п.п. 2.2. настоящего РЭ.

6. Хранение.

Поручень для спуска в бассейн с фланцевым соединением Flexinox (87468013) должен храниться в упаковке, в закрытых складских помещениях при температуре окружающего воздуха от -20ºС до + 50ºС.

ЗАПРЕЩАЕТСЯ:
Хранить поручень в помещениях с химически активной средой, разрушающей «нержавеющую» сталь и другие материалы, входящие в состав поручня.

7. Транспортирование.

Транспортирование Поручня для спуска в бассейн с фланцевым соединением Flexinox (87468013) должно производиться наземным или иным транспортом в картонной таре, при условии защиты от атмосферных осадков и внешних воздействий.

8. Утилизация.

Поручень для спуска в бассейн с фланцевым соединением Flexinox (87468013) не содержит в своём составе материалов, при утилизации которых необходимы специальные меры безопасности.

Элементы, изготовленные из «нержавеющей» стали, необходимо сдать в приемные пункты для последующей вторичной переработки.

ГК Аквапул
aquapool.kz
aquapoolrus.ru